CONFIGURAÇÃO DE PENAS P/ PLOTAGEM

COR		ESP.
1	07	0,1
2	07	0,2
3	07	0,3
4	07	0,4
5	07	0,5
6	07	0,6
7	07	0,25
8	07	0,09
9	07	0,15
140	140	0,15
162	162	0,15

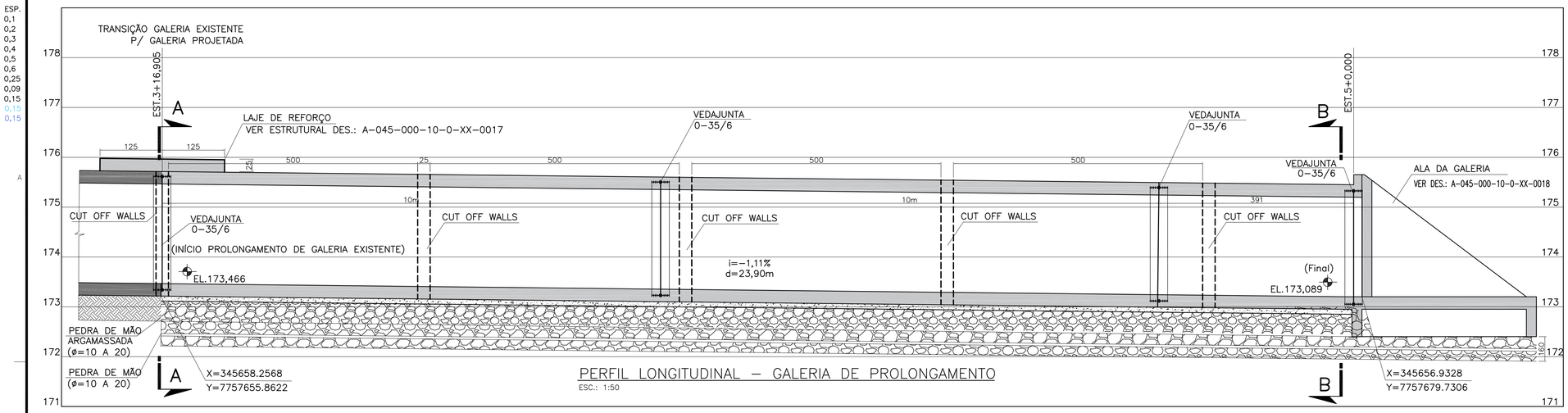

PERFIL LONGITUDINAL – GALERIA DE PROLONGAMENTO
ESC.: 1:50

NOTAS

1– DIMENSÕES EM CENTÍMETRO, ELEVAÇÕES EM METRO E DIÂMETRO EM MILÍMETRO, EXCETO INDICAÇÃO CONTRÁRIA.

2 – CONCRETO ESTRUTURAL fck > 30 MPa.

3 – PRESÃO ADMISSIVEL SOBRE O SOLO =0,2MPa, A CONFIRMAR PELO ATO DE SONDAGEM CONFORME PLANTA: A-045-000-10-0-XX-0032

4 – DESENHOS COMPLEMENTARES:
A-045-000-10-0-XX-0017
A-045-000-10-0-XX-0018
A-045-000-10-0-XX-0019
A-045-000-10-0-XX-0020

5– O LEVANTAMENTO TOPOGRÁFICO E OS ESTUDOS GEOTÉCNICOS FORAM FORNECIDOS PELO CLIENTE.

6– O ATERRO COMPACTADO DEVERÁ SER IMPLANTADO SOBRE A SUPERFÍCIE PREVIAMENTE LIMPA E ESCALONADA.

7– GRAU DE COMPACTAÇÃO DO ATERRO DA BERMA DE EQUILÍBRIO = 100% DO ENSAIO PN.

8– REMOVER MATERIAL SUPERFICIAL (TOP SOIL) NA ÁREA DE PROJEÇÃO DE OFFSET DA BERMA DE EQUILÍBRIO (ESPESSURA 0,5m).

LEGENDA:

CONCRETO ESTRUTURAL – fck >30MPa.

CONCRETO DE REGULARIZAÇÃO – fck >15MPa.

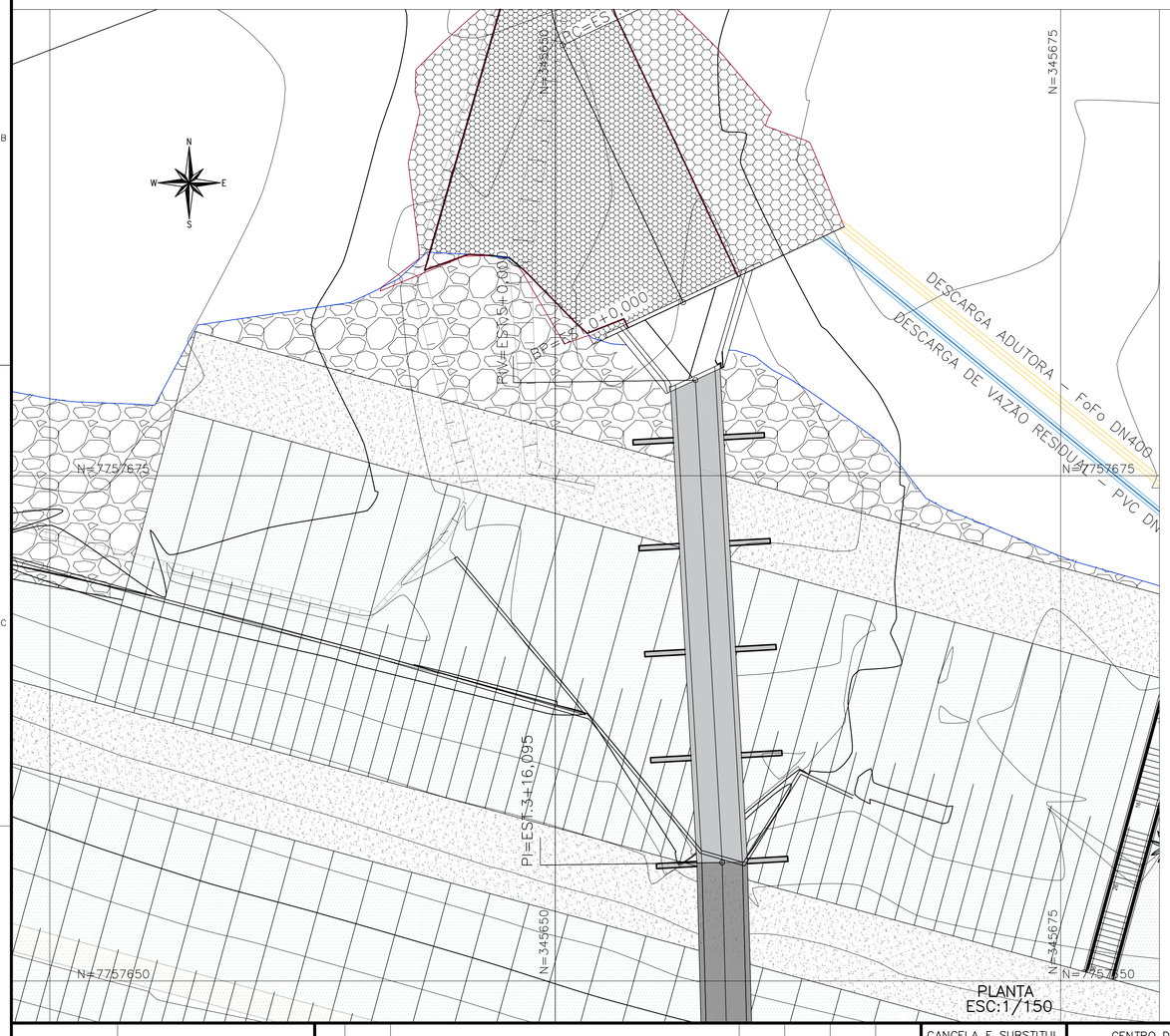

PLANTA
ESC:1/150

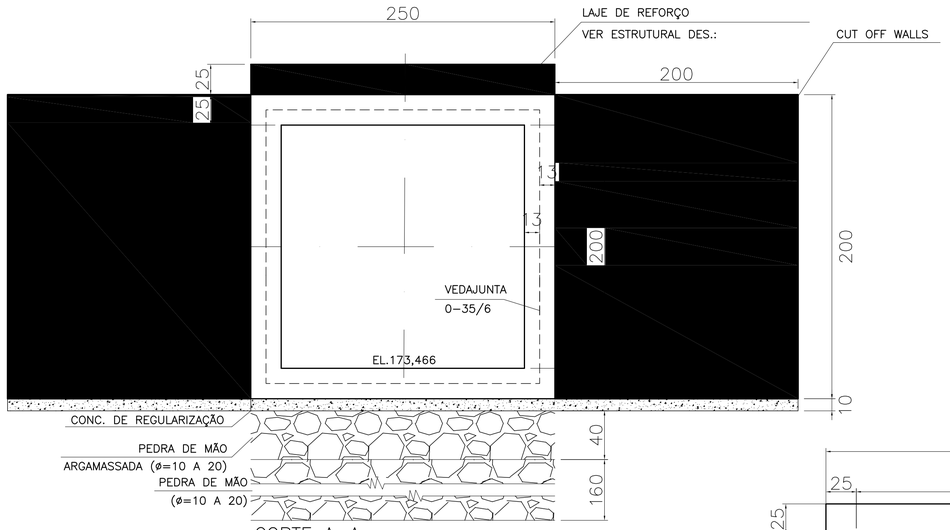

CORTE A–A
ESC.: 1:25

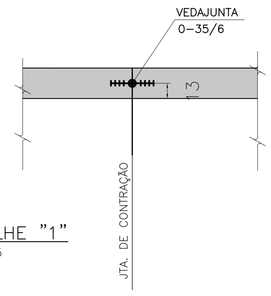

DETALHE "1"
ESC.1:25

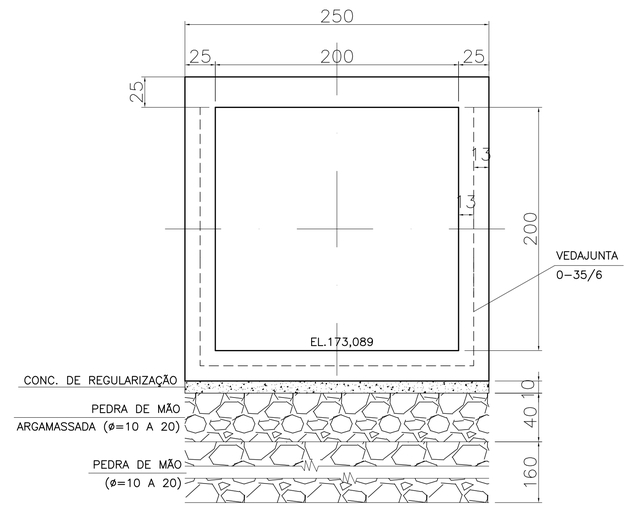

CORTE B–B
ESC.: 1:25

CONVENÇÕES:

- ADUTORA EXISTENTE DN 400
- DESCARGA DA ADUTORA PROJETADA DN 300
- CERCA DE ARAME
- OFFSET BERMA DE EQUILIBRIO
- OFFSET BACIA DE DISSIPAÇÃO

NÚMEROS	TÍTULOS
PRINCIPAIS DESENHOS DE REFERÊNCIA	

Nº	LOCAL	DISCRIMINAÇÃO	DES.	DIV.	GER.	DATA
REVISÃO						

CANCELA E SUBSTITUI O DESENHO NÚMERO:

CANCELADO E SUBSTITUÍDO PELO DESENHO NÚMERO:

CENTRO DE DOCUMENTAÇÃO
RECEBIDO: / /
Nº DOC.: ASS.:
APROVAÇÃO CESAN:
ASS.: MATR.:
UNID.: DATA: / /
ESTA APROVAÇÃO NÃO ISENTA A CONTRATADA DE SUAS RESPONSABILIDADES LEGAIS.

EMITENTE:

PROJETADO:	COORDENADOR:
BENÍCIO DE ASSIS ARAÚJO JÚNIOR	JOÃO JOSE FIGUEIREDO DE OLIVEIRA
CREA: 74980/D REGIÃO: MG	CREA: 11604/D REGIÃO: MG
DESENHO: ALESSANDRA MOURA	Nº DES. PROJETISTA:
DATA: 15 / 07 /2016	SA_PR_064_15_DE_11_008_A

RESPONSÁVEL TÉCNICO: JOÃO JOSE FIGUEIREDO DE OLIVEIRA
CREA: 11604/D REGIÃO: MG ART Nº: DATA: 30/06/2015

EMISSÃO CESAN	DATAS
PROJETADO:	
CREA:	
DESENHADO:	
VERIFICADO: ENG. CHRYSTHIAN SANTIAGO DE ARAUJO	
DIVISÃO: E-DPE ENG. CARINA DA ROSS REZENDE	
GERÊNCIA: E-GPP ENG. NESTOR GORZA JUNIOR	

CESAN

MUNICÍPIO: CARIACICA | DISTRITO: SEDE | BAIRRO: –

NOME DO EMPREENDIMENTO: BARRAGEM DUAS BOCAS

TÍTULO: SIST. DE ABAST. DE ÁGUA DE DUAS BOCAS
ANTEPROJETO DO REFORÇO – PROJETO ESTRUTURAL
PROLONGAMENTO DE GALERIA DE CONCRETO – PERFIL E DETALHES

ESCALA:	FOLHA:	Nº CESAN	REV:
INDICADA	05/ 10	A-045-000-10-0-XX-0021	0

ESTE DESENHO É PROPRIEDADE DA COMPANHIA ESPÍRITO SANTENSE DE SANEAMENTO – CESAN E NÃO PODE SER COPIADO SEM SUA AUTORIZAÇÃO.